ﾗﾝﾌﾟ品番	光源色	演色性	LEDﾗﾝﾌﾟ寿命 ※1	定格光束	固有ｴﾈﾙｷﾞｰ消費効率
LDA4L-G-E17/S/40W2	電球色ﾀｲﾌﾟ(2700K)	Ra80	40,000時間	230Lm	54.7Lm/W
LDA5L-G-E17/S/D40W				273Lm	51.5Lm/W

※1：LEDﾗﾝﾌﾟ寿命は設計値です。設計寿命は保証値ではありません。

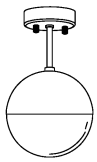

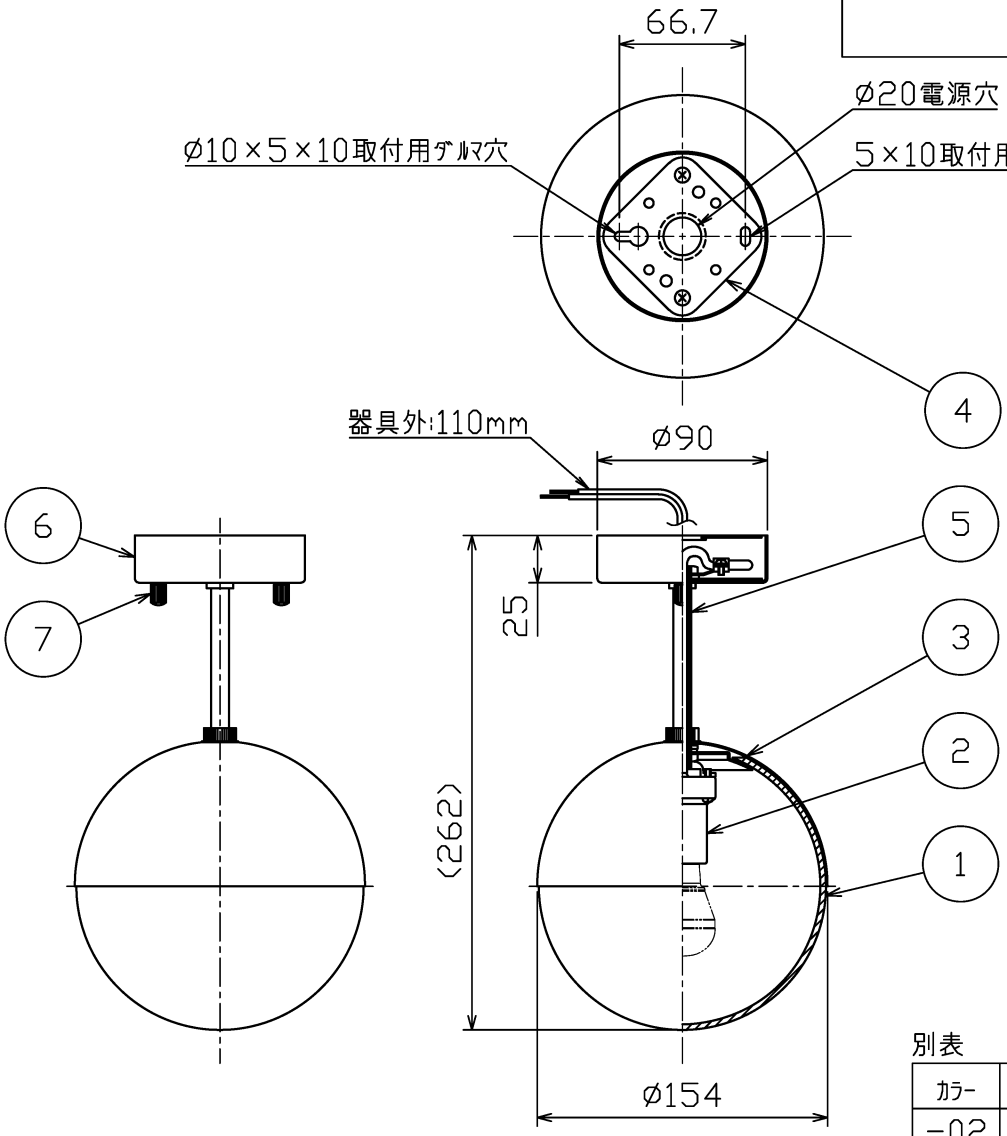

別表

ｶﾗｰ	仕上色
−02	ﾌﾞﾗｯｸ塗装仕上
−38	ｺﾞｰﾙﾄﾞﾒｯｷ仕上

電気特性及び調光仕様

指定LEDﾗﾝﾌﾟ(別売)	定格電圧 (V)	定格周波数 (Hz)	定格入力電流 (A)	定格消費電力 (W)	定格入力容量 (VA)	調光	適合調光器	接続台数
LDA4L-G-E17/S/40W2 (ME99867-91)	AC100	50/60	0.08	4.2	8	不可	−	−
LDA5L-G-E17/S/D40W (ME99861-91)			0.10	5.3	10	可 (0~100%)	東芝製 WDG9012	単独取付時：25台 連接取付時：18台

・安全のため、ご使用前に必ず取扱説明書をお読み下さい。

部番	部品名	材質	数	備考
7	取付ﾅｯﾄ	真鍮	2	別表参照
6	ﾌﾗﾝｼﾞ	鋼板	1	別表参照
5	ｱｰﾑ	鋼管	1	別表参照
4	取付板	亜鉛鋼板	1	脱脂
3	ｶﾊﾞｰ	鋼板	1	別表参照
2	ｿｹｯﾄ	磁器	1	E17
1	ｸﾞﾛｰﾌﾞ	ｶﾞﾗｽ	1	乳白

・本体□P01713、ｸﾞﾛｰﾌﾞ□P01731でお届けします。
・LEDの光色には色ﾑﾗがあります。ご了承ください。
・壁取付け可

特記事項

尺度	1/4	品番	ML30167		
重量	1.3 kg	電球	LED電球 E17 (別)		
検印	望月	印		印	島 箭
作成日	2023.02.16				

maxray A Harmony of Light and Space