ﾗﾝﾌﾟ品番	光源色	演色性	LEDﾗﾝﾌﾟ寿命 ※1	定格光束	固有ｴﾈﾙｷﾞｰ消費効率
LDA12L-G/100W/2	電球色ﾀｲﾌﾟ(2700K)	Ra80	40,000時間	826Lm	68.8Lm/W
LDA8L-G-K/D/50W				349Lm	42.5Lm/W

※1：LEDﾗﾝﾌﾟ寿命は設計値です。設計寿命は保証値ではありません。

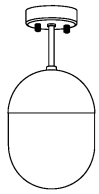

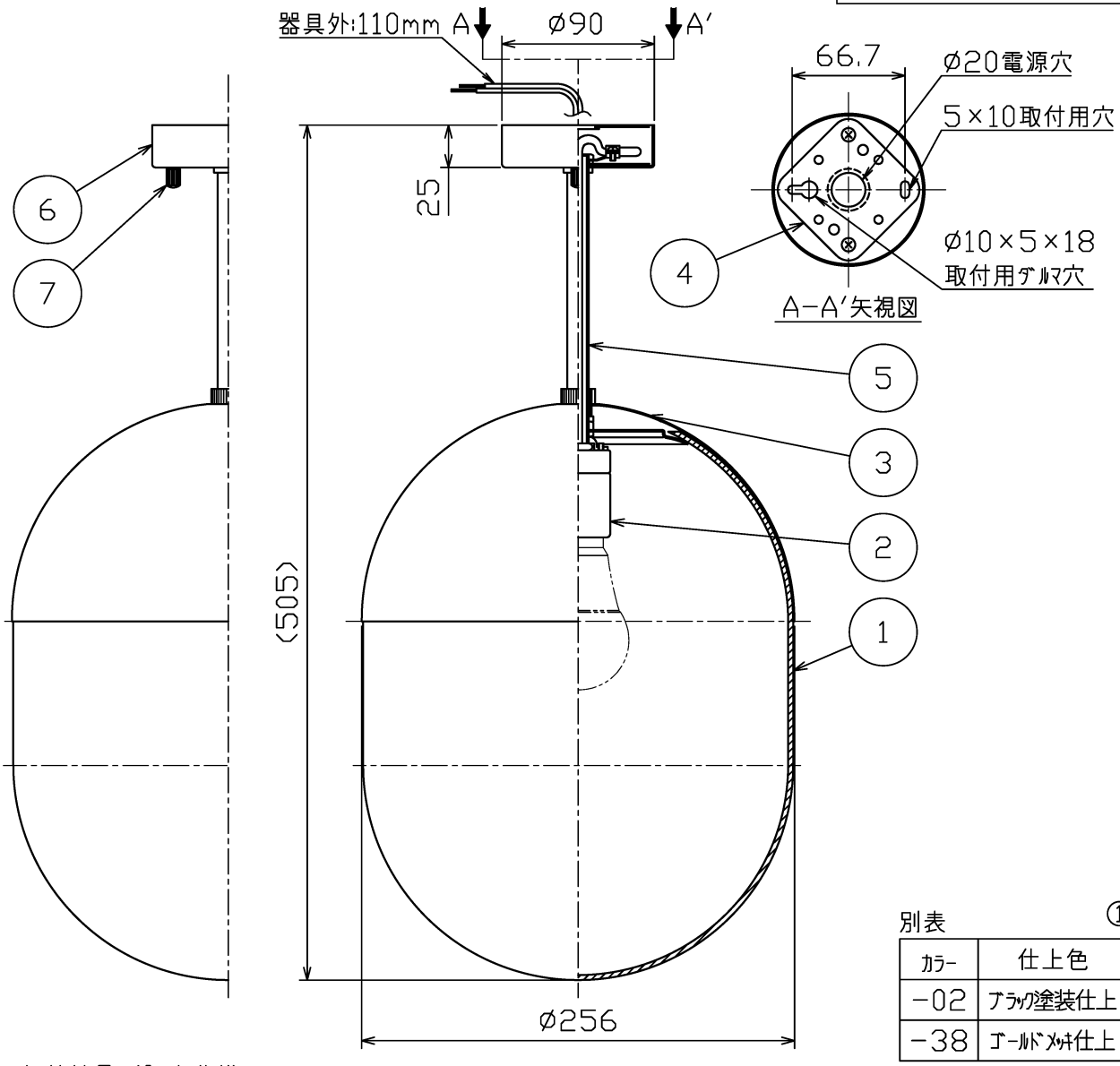

別表 ①

ｶﾗｰ	仕上色
−02	ﾌﾞﾗｯｸ塗装仕上
−38	ｺﾞｰﾙﾄﾞﾒｯｷ仕上

電気特性及び調光仕様

指定LEDﾗﾝﾌﾟ(別売)	定格電圧 (V)	定格周波数 (Hz)	定格入力電流 (A)	定格消費電力 (W)	定格入力容量 (VA)	調光	適合調光器	接続台数
LDA12L-G/100W/2 (ME99866-91)	AC100	50/60	0.20	12.0	20	不可	−	−
LDA8L-G-K/D/50W (ME99965-91)			0.15	8.2	15	可 (0~100%)	東芝製 WDG9012	単独取付時：16台 連接取付時：12台

・安全のため、ご使用前に必ず取扱説明書をお読み下さい。

部番	部品名	材質	数	備考
7	取付ﾅｯﾄ	真鍮	2	別表参照
6	ﾌﾗﾝｼﾞ	鋼板	1	別表参照
5	ｱｰﾑ	鋼管	1	別表参照
4	取付板	亜鉛鋼板	1	脱脂
3	ｶﾊﾞｰ	鋼板	1	別表参照
2	ｿｹｯﾄ	磁器	1	E26
1	ｸﾞﾛｰﾌﾞ	ｶﾞﾗｽ	1	乳白

・本体□P01715、ｸﾞﾛｰﾌﾞ□P01739でお届けします。
・LEDの光色には色ﾑﾗがあります。ご了承ください。

特記事項

尺度	1/4	品番	ML30178		
重量	2.3 kg	電球	LED電球 E26 (別)		
検印	望月	印		印	島 箭
作成日	2024.03.13				

maxray A Harmony of Light and Space