仕　様

入力電圧	周波数	消費電力	調光信号出力	照明調光率	調光信号線指定電線
AC100V ~254V	50/60Hz	4.0W	12Vo-p PWM 1kHz 250mA	5~100%	CPEV φ0.8~1.2

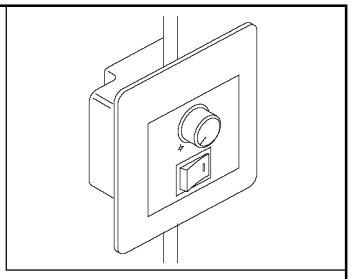

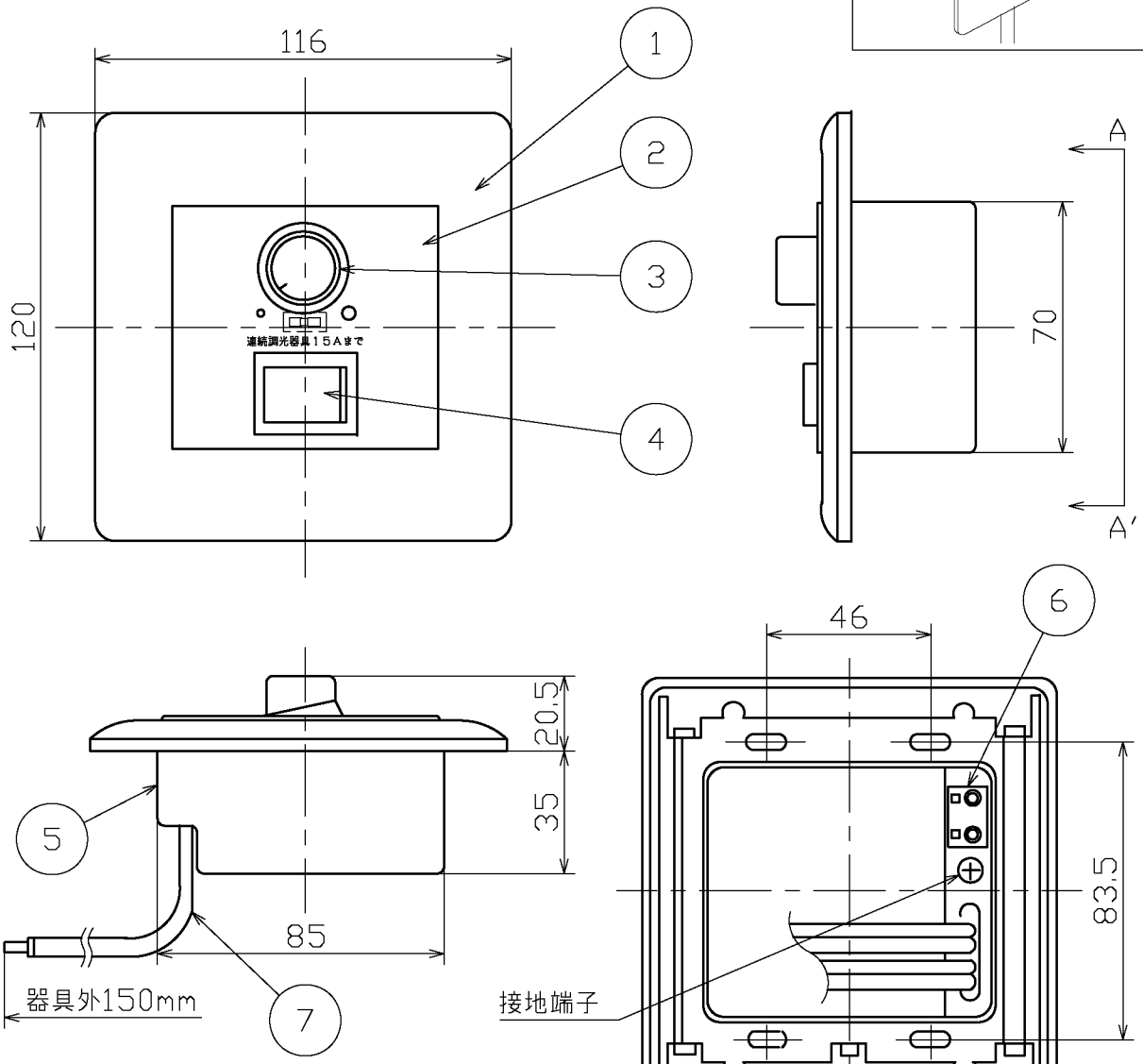

A−A′矢視図

接続図

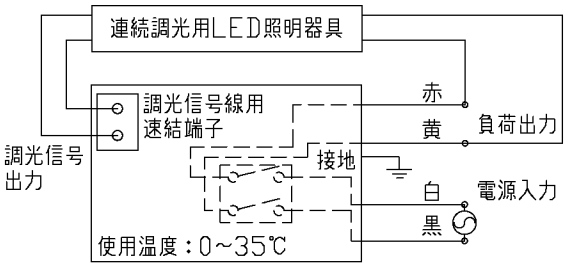

※2箇所での点滅はできません。（三路ｽｲｯﾁ不可）

＜注意事項＞
- 必ず接地処理を実施してください。
- 2箇所での調光（多箇所制御）はできません。
- 調光信号に極性はありません。
- 調光信号線にｼｰﾙﾄﾞ線（CPEV−S）を使用する場合は、ｼｰﾙﾄﾞ線送り処理と1点接地を必ず実施してください。工事不良の場合ﾉｲｽﾞにより誤動作する場合があります。

・安全のため、ご使用前に必ず取扱説明書をお読み下さい。

部番	部品名	材質	数	備考
7	ﾘｰﾄﾞ線	架橋ﾎﾟﾘｴﾁﾚﾝ	1	AWG14×4本
6	調光信号線用端子	ﾅｲﾛﾝ66	1	速結式
5	裏ｹｰｽ	鋼板	1	三価ｸﾛﾒｰﾄﾒｯｷ
4	電源ｽｲｯﾁ	UM−E	1	両切りｽｲｯﾁ
3	つまみ	ABS	1	ｸﾞﾚｰ色
2	操作ﾌﾟﾚｰﾄ	ABS	1	ﾗｲﾄｸﾞﾚｰ色
1	化粧ﾌﾟﾚｰﾄ	ABS	1	ﾗｲﾄｸﾞﾚｰ色

特記事項
- PWM調光信号方式
- 両切りｽｲｯﾁ仕様
- 2個用ｽｲｯﾁﾎﾞｯｸｽに適合（ｽｲｯﾁﾎﾞｯｸｽｶﾊﾞｰ付）
- 指定器具専用
- 適合負荷容量12A 100台以下
- 調光信号線総配線長 100m以下

作成日	2012.07.09	尺度	1/2	品番	□P01231
		重量	0.3 kg	電球	—
		検印	永井	印	徳田 印 勝田

maxray A Harmony of Light and Space