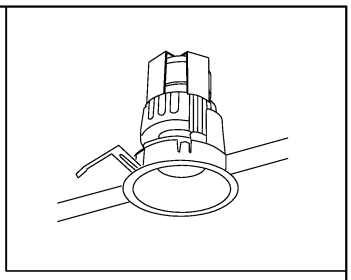

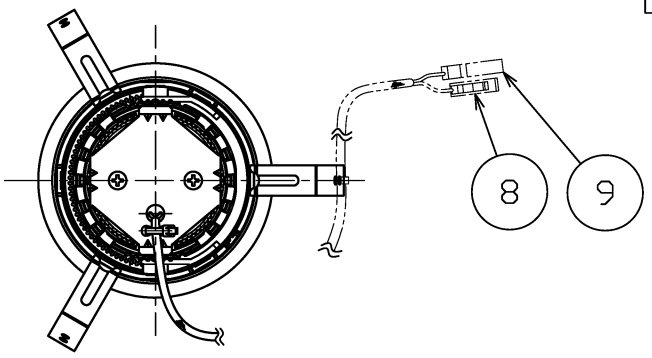

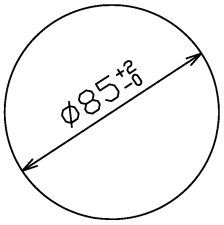

埋込穴寸法

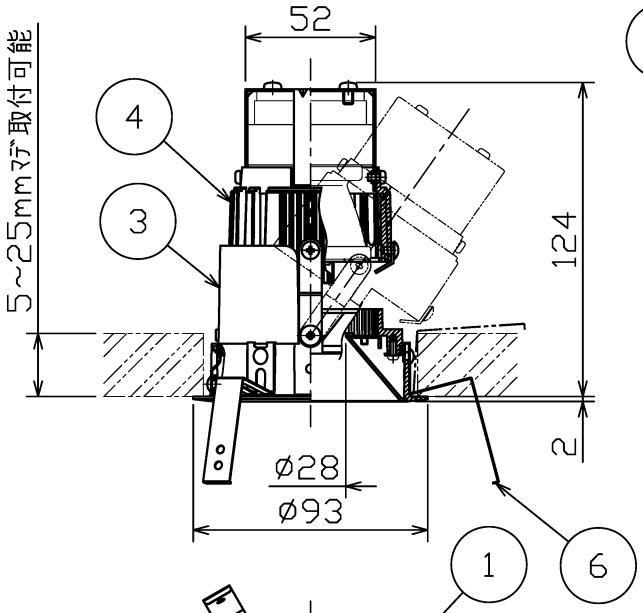

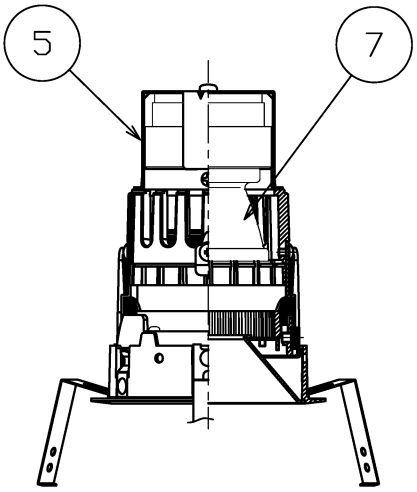

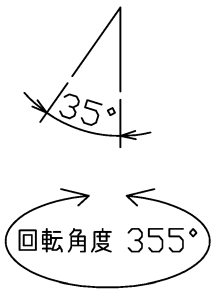

可動範囲

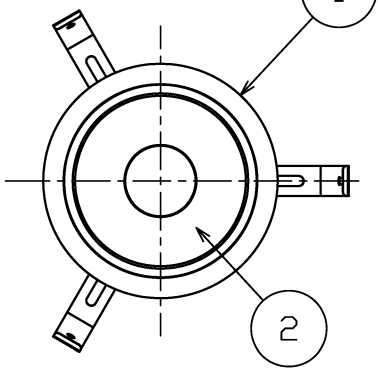

直流電源装置	寸法(mm)	重量(Kg)
□P01535	L186・W39・H38	0.27
□P01300	L175・W48・H42	0.20

別表

ｶﾗｰｺｰﾄﾞ	① 仕上色	② 仕上色
−00	ﾎﾜｲﾄ塗装仕上	電解研磨仕上
−02	ﾌﾞﾗｯｸ塗装仕上	
−10	ﾎﾜｲﾄ塗装仕上	ﾎﾜｲﾄ塗装仕上
−34	ｺﾊﾟﾒｯｷ仕上	ｺﾊﾟﾒｯｷ仕上
−35	ｸﾛｰﾑﾒｯｷ仕上	電解研磨仕上
−47	ﾌﾞﾗｯｸｸﾛｰﾑﾒｯｷ仕上	ﾌﾞﾗｯｸｸﾛｰﾑﾒｯｷ仕上

③

・安全のため、ご使用前に必ず取扱説明書をお読み下さい。

部番	部品名	材質	数	備考
9	−側ｺﾈｸﾀ	ﾅｲﾛﾝ	1	1P
8	＋側ｺﾈｸﾀ	ﾅｲﾛﾝ	1	1P
7	LEDﾕﾆｯﾄ	−	1	COB
6	取付ﾊﾞﾈ	ｽﾃﾝﾚｽ	3	脱脂
5	ｿｹｯﾄ台	鋼板	1	ﾌﾞﾗｯｸ塗装仕上
4	本体	ｱﾙﾐﾀﾞｲｶｽﾄ	1	ﾌﾞﾗｯｸ塗装仕上
3	回転ﾌﾟﾚｰﾄ	ｱﾙﾐﾀﾞｲｶｽﾄ	1	ﾌﾞﾗｯｸ塗装仕上
2	補助反射板	ｱﾙﾐ	1	別表参照
1	枠	亜鉛ﾀﾞｲｶｽﾄ	1	別表参照

・ｴﾝﾊﾞｰｻﾙﾀﾞｳﾝ/ﾐﾗｰﾋﾟﾝﾎｰﾙ
・狭角ﾀｲﾌﾟ
・直流電源装置付（別置）
・近接照射限度0.15m
・LEDのみの交換はできません。
・LEDの光色には色ﾑﾗがあります。ご了承ください。
・ﾍﾟｰｼﾞ2/2にその他仕様詳細記載。

特記事項

尺度	1/3	品番	MD20587		
重量	0.5 kg	電球	LED 13W (付)		
検印	石倉	印	勝田	印	島箭
作成日	2019.12.02	maxray A Harmony of Light and Space	ﾍﾟｰｼﾞ 1/2		

■位相制御

ｾｯﾄ品番	器具品番	直流電源装置	光源色	演色性	LEDﾓｼﾞｭｰﾙ寿命※1	定格光束	固有ｴﾈﾙｷﾞｰ消費効率
65-20587-**※2-90	MD20587-**※2-90	□P01535-70	電球色ﾀｲﾌﾟ(2700K)	Ra93	40,000時間	172lm	10.8lm/W
65-20587-**※2-91	MD20587-**※2-91		電球色ﾀｲﾌﾟ(3000K)			170lm	10.6lm/W
65-20587-**※2-95	MD20587-**※2-95		温白色ﾀｲﾌﾟ(3500K)			174lm	10.9lm/W
65-20587-**※2-97	MD20587-**※2-97		白色ﾀｲﾌﾟ(4000K)			194lm	12.2lm/W

※1：LEDﾓｼﾞｭｰﾙ寿命は設計値です。設計寿命は保証値ではありません。
※2：**はｶﾗｰ番号を示す。

電気特性及び調光仕様

	定格電圧(V)	定格周波数(Hz)	定格入力電流(A)	定格消費電力(W)	定格入力容量(VA)	調光	適合調光器	接続台数 ※3
65-20587	AC100	50/60	0.18	15.9	18	可 (5~100%)	□P01230 □P01346	調光器の容量80%以内でご使用ください。

※3：位相調光器は施工条件によって接続容量が変化します。(施工条件ごとの接続容量(VA)については、調光器の取扱説明書をご確認ください。)

■非調光

ｾｯﾄ品番	器具品番	直流電源装置	光源色	演色性	LEDﾓｼﾞｭｰﾙ寿命※1	定格光束	固有ｴﾈﾙｷﾞｰ消費効率
70-20587-**※2-90	MD20587-**※2-90	□P01300-70	電球色ﾀｲﾌﾟ(2700K)	Ra93	40,000時間	172lm	10.7/10.9/10.8lm/W
70-20587-**※2-91	MD20587-**※2-91		電球色ﾀｲﾌﾟ(3000K)			170lm	10.6/10.8/10.6lm/W
70-20587-**※2-95	MD20587-**※2-95		温白色ﾀｲﾌﾟ(3500K)			174lm	10.8/11/10.9lm/W
70-20587-**※2-97	MD20587-**※2-97		白色ﾀｲﾌﾟ(4000K)			194lm	12.1/12.3/12.2lm/W

※1：LEDﾓｼﾞｭｰﾙ寿命は設計値です。設計寿命は保証値ではありません。
※2：**はｶﾗｰ番号を示す。

電気特性及び調光仕様

	定格電圧(V)	定格周波数(Hz)	定格入力電流(A)	定格消費電力(W)	定格入力容量(VA)	調光	適合調光器	接続台数
70-20587	AC 100/200/242	50/60	0.19/0.11/0.1	16/15.7/15.9	19/22/24.2	不可	-	-