ﾗﾝﾌﾟ品番	光源色	演色性	LEDﾗﾝﾌﾟ寿命※1	定格光束	固有ｴﾈﾙｷﾞｰ消費効率
LDA5L/C/W	電球色ﾀｲﾌﾟ(2700K)	Ra90	40,000時間	342Lm	63.3Lm/W
LDA3L-G/D/22/6A	赤系電球色ﾀｲﾌﾟ(2200K)	Ra80	20,000時間	172Lm	68.8Lm/W

※1：LEDﾗﾝﾌﾟ寿命は設計値です。設計寿命は保証値ではありません。

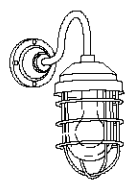

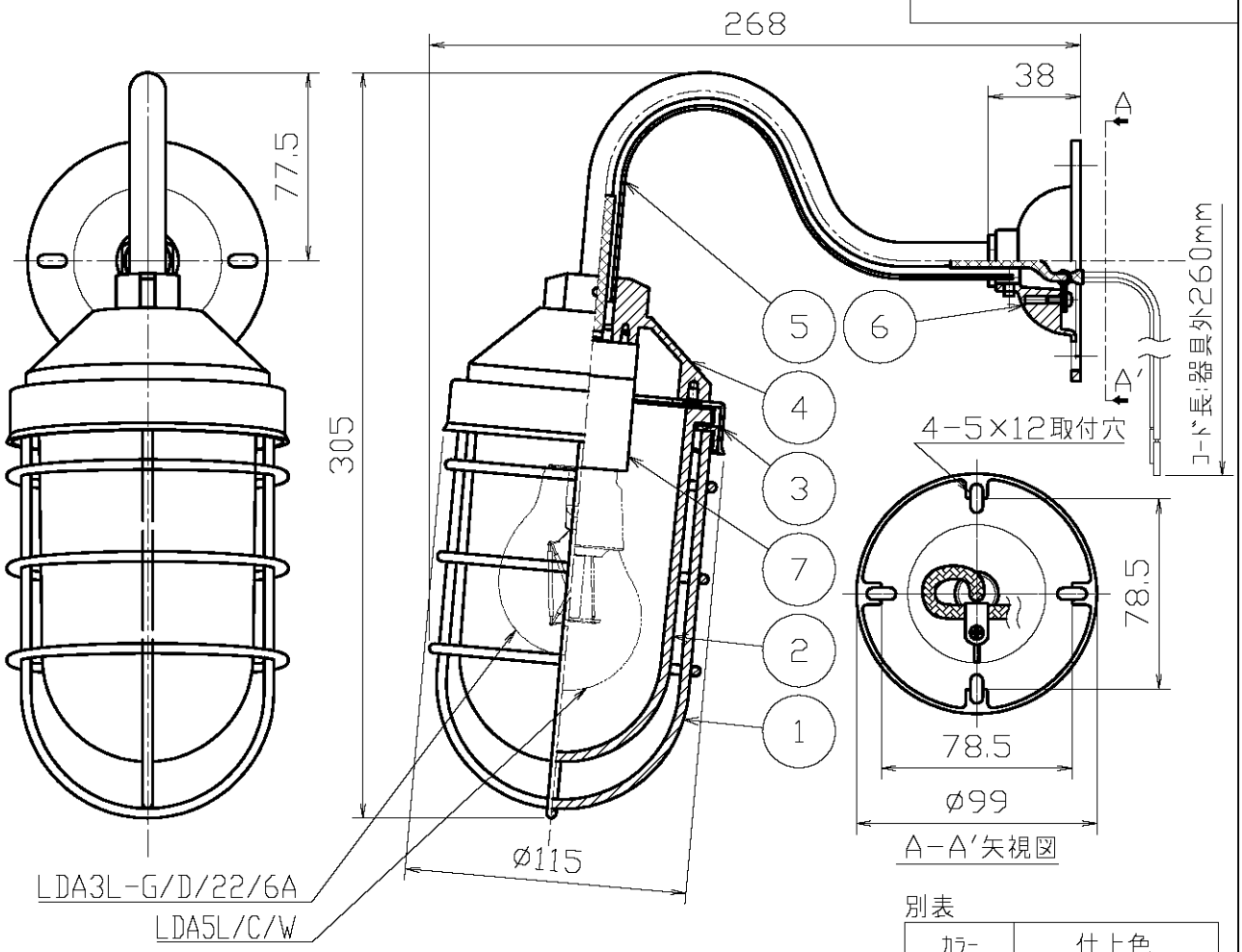

別表

ｶﾗｰ	仕上色
-01	ﾎﾜｲﾄ塗装仕上
-02	ﾌﾞﾗｯｸ塗装仕上
-40	ｼﾙﾊﾞｰ塗装仕上

電気特性

指定LEDﾗﾝﾌﾟ(別売)	定格電圧 (V)	定格周波数 (Hz)	定格入力電流 (A)	定格消費電力 (W)	定格入力容量 (VA)	調光	適合調光器	接続台数
LDA5L/C/W (ME99130-91)	AC100	50/60	0.09	5.4	9	不可	-	-
LDA3L-G/D/22/6A (ME99215-87)			0.04	2.5	4	可 (3~100%)	□P01230	単独取付時：27台 連接取付時：24台
						可 (5~100%)	□P01346	単独取付時：47台 連接取付時：39台

・安全のため、ご使用前に必ず取扱説明書をお読み下さい。⑤

部番	部品名	材質	数	備考
7	ｿｹｯﾄ	磁器	1	E26
6	ﾌﾗﾝｼﾞ	ｱﾙﾐﾀﾞｲｶｽﾄ	1	別表参照
5	ｱｰﾑ	鋼管	1	別表参照
4	本体	ｱﾙﾐﾀﾞｲｶｽﾄ	1	別表参照
3	ｶﾊﾞｰ	鋼板	1	別表参照
2	ｸﾞﾛｰﾌﾞ	ｶﾞﾗｽ	1	透明
1	ｶﾞｰﾄﾞ	鋼線	1	別表参照

・LEDの光色には色ﾑﾗがあります。ご了承ください。
・逆向け取付可

特記事項

尺度	1/3	品番	MB50408		
重量	1.6 kg	電球	LED電球 E26 (別)		
検印	島 箭	印		印	百々
作成日	2023.06.01				

maxray
A Harmony of Light and Space